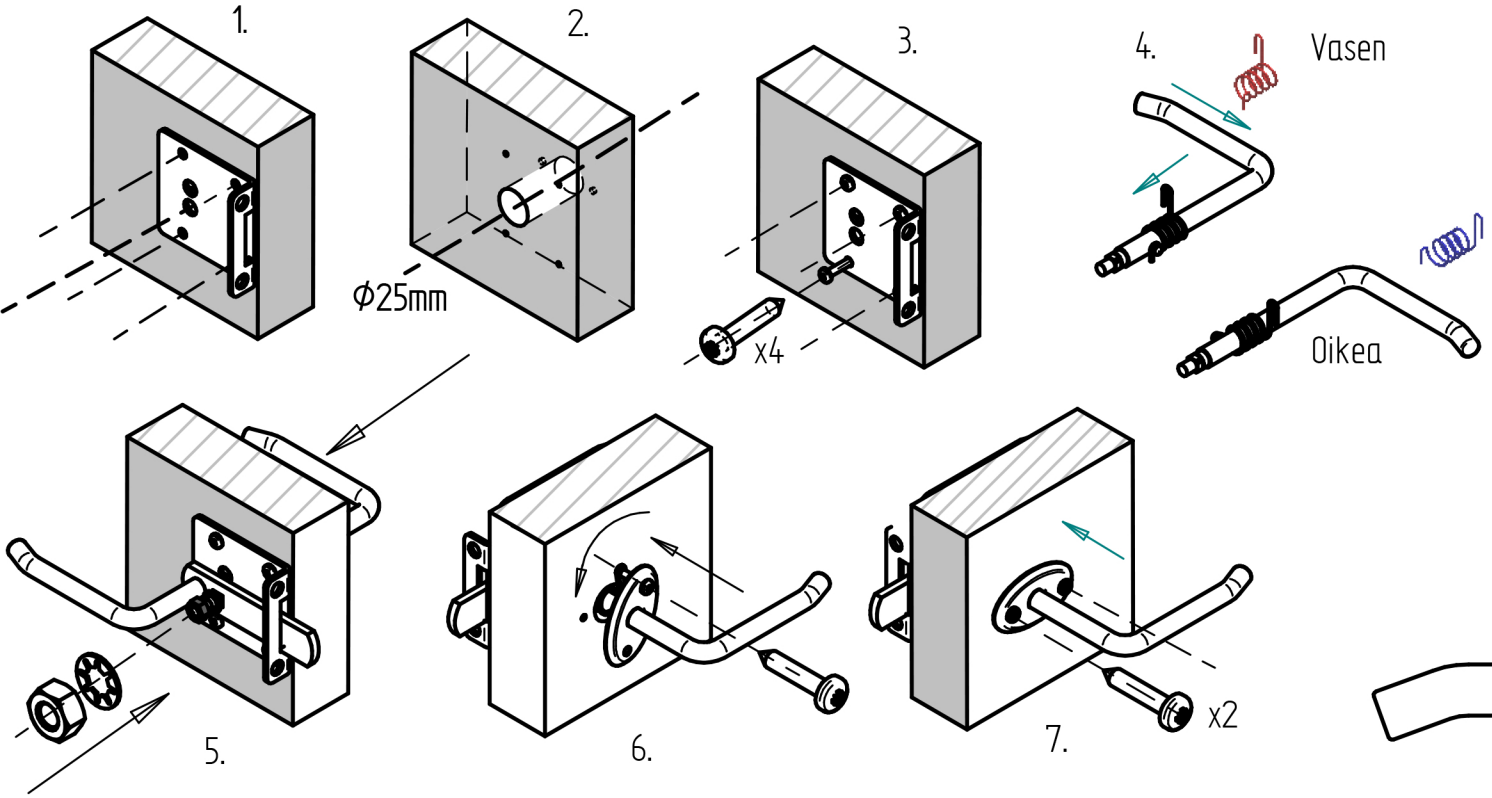
1.
2.
Φ25mm
3.
x4
4.
Vasen
Oikea
5.
6.
7.
x2

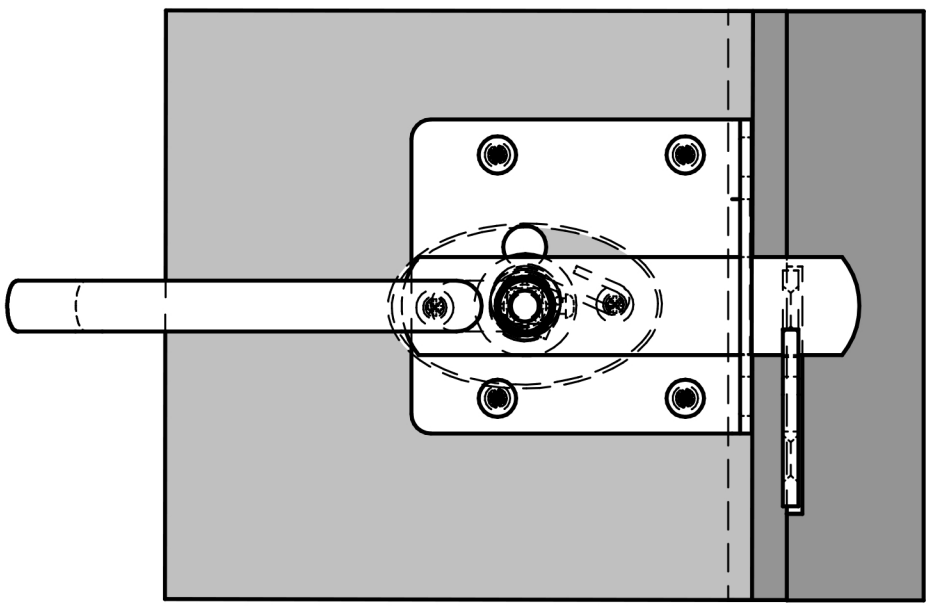

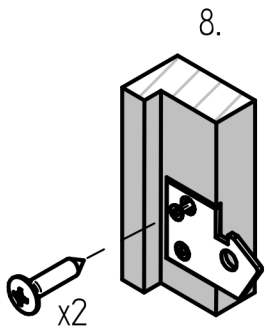
8.
x2

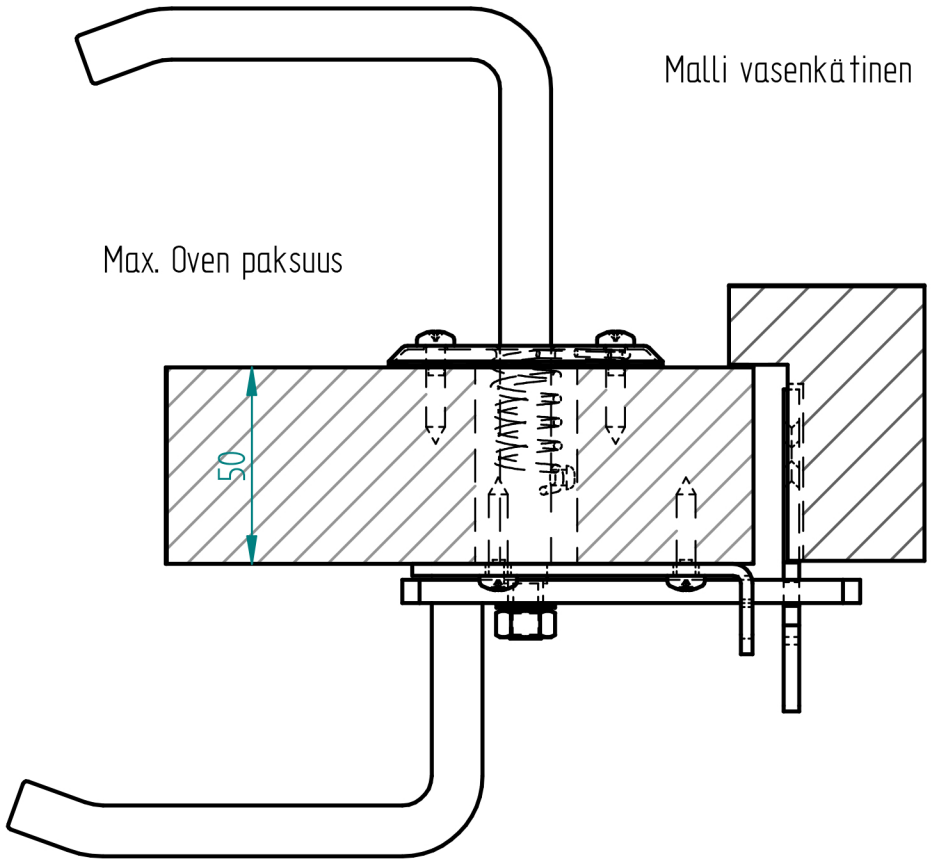
Malli vasenkätinen
Max. Oven paksuus
50