OTLAV EXACTA 495

SÄÄTÖOHJE

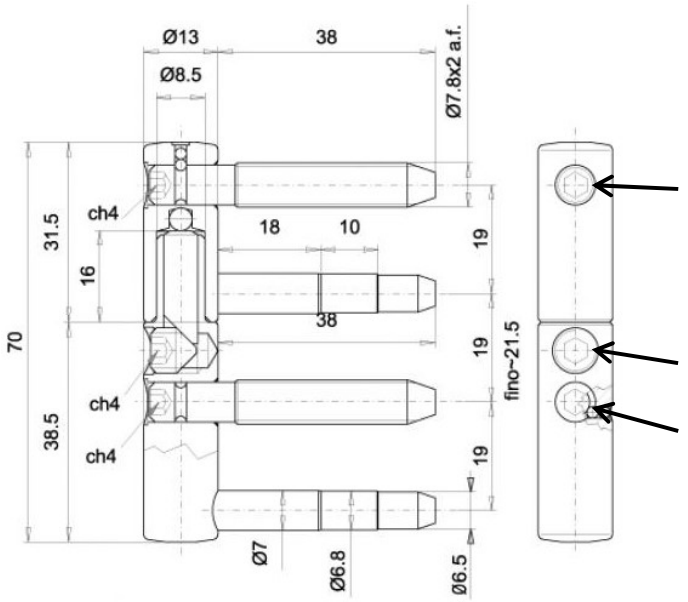

1) Ovilehden kaltevuussäätö + säätöruuvin lukitus päältä

2) Ovilehden korkeussäätö

3) Ovilehden syvyyssäätö + säätöruuvin lukitus sivulta